第 25 回
宝塚市混合ダブルス大会

期日　平成 26 年 11 月 22 日（土）
　　予備日 12 月 7 日（日）
会場　宝塚市スポーツセンター
　　〒665-0827 宝塚市小浜 1-1-11
　　宝塚市スポーツセンター気付
　　TEL0797-84-5133
後援　宝塚市
　　宝塚市教育委員会
　　宝塚市体育協会

主催　宝塚市テニス協会

大　会　役　員

大会会長　奥村　迪雄
副会長　古川　彰治
大会委員長　古川　彰治
副委員長　森井　芳樹・吉田 一紀
委　員　平田　安広・森 雅
帆足　勝博・小林 仁
日名子園枝・黒木 邦子
佐野　啓子・安田 紘子
井上　恵子・山口 久美子
小林　実枝

大　会　注　意　事　項

- 試合開始 15 分前までに出席を届けてください。
- 試合は、本戦　１セットマッチ・ノーアド方式(6-6　タイブレーク)
  勝者は結果とボールを本部まで届けてください。
  *尚、初戦敗者を対象にコンソレーション(6 ゲーム先取･ノーアド方式)を行います。
  コンソレーションを辞退されるペアは本部まで申し出て下さい。
- コンソレーションはセットボールを使用します。勝者は結果を本部まで届けてください。
  敗者はセットボールをお持ち帰り下さい。
- 試合方法は天候や進行状況により変更になることがあります。
- 試合前の練習は。サービスのみとします。
- 表彰は各種目１位、2 位、3 位、コンソレーション優勝とします。
- 全試合セルフジャッジで、ＪＴＡルールに基づいて行います。
- 試合中の事故・負傷について応急処置は行いますが、その後の責任は主催者側では負いません。
- 小雨は決行しますので、定刻にお越しください。
- 雨天中止の場合は、12 月 7 日(日)に行います。
- 宝塚市スポーツセンターの駐車場は有料となっています。

日 程 表

平成26年11月22日（土）

	一般B	一般A	ベテラン120	ベテラン100
9:00	1R		1R 1～8	
10:00	2R		1R 9～16	
11:00				
12:00				1、2R
13:00		1R		

以後 ファイナルまで（１７時頃終了予定）

お問合せは宝塚市テニス協会事務局まで TEL0797-84-5133

一般A

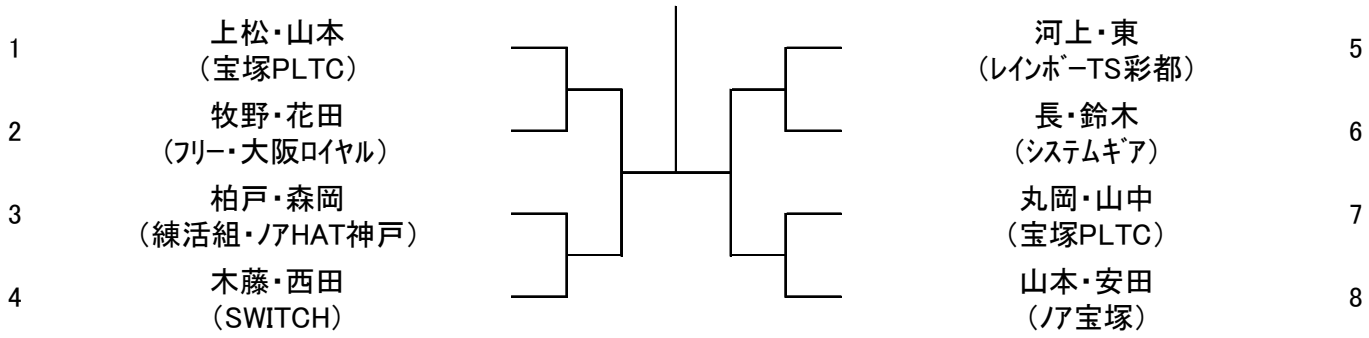

ベテラン100

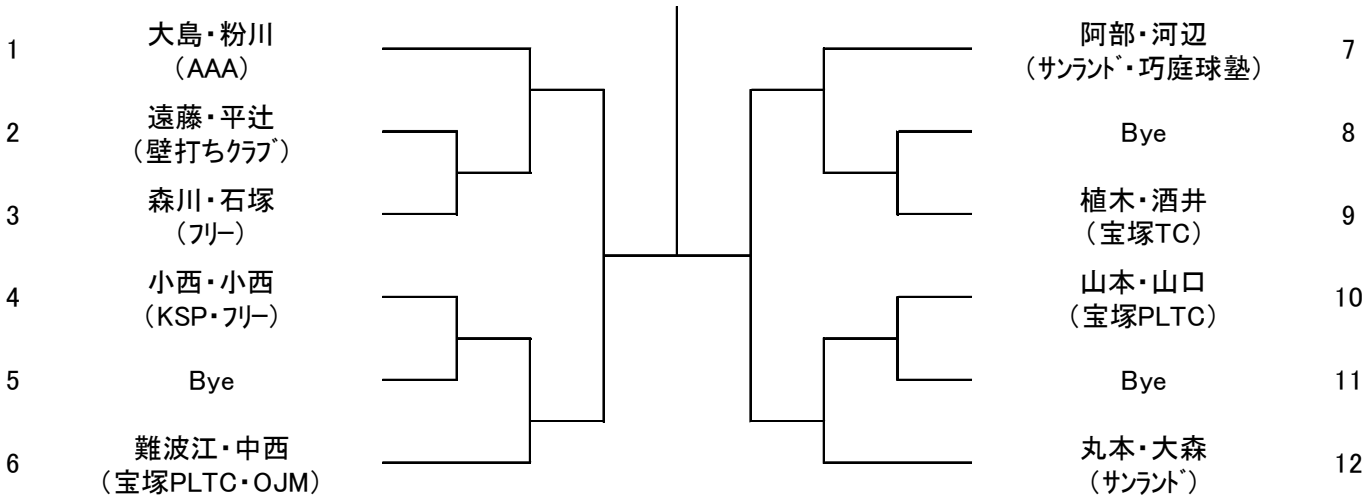

ベテラン120

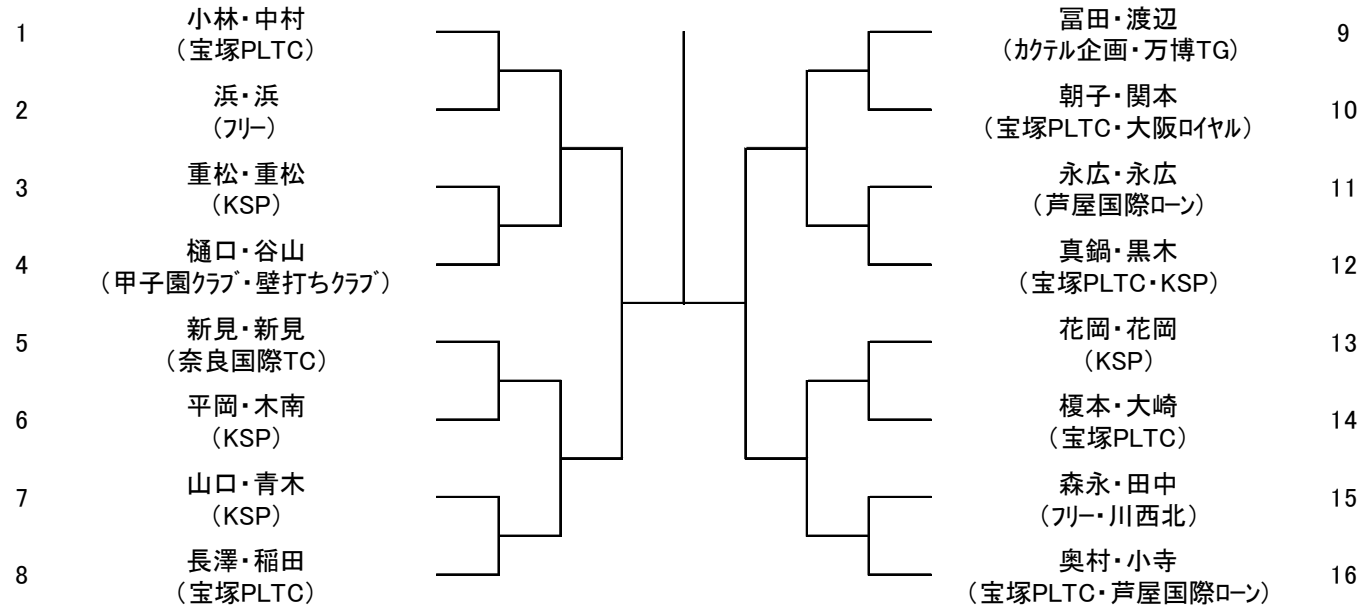

一般B

1	林・山浦 （ﾌﾘｰ）	金築・山崎 （WET）	25
2	平松・朝倉 （ﾉｱ宝塚・ﾌﾘｰ）	大嶋・中務 （ﾌﾘｰ）	26
3	高橋・高橋 （LABO）	辻本・奥宮 （ﾃﾆｽﾋﾙ仁川）	27
4	近藤・上村 （宝塚TC）	勇・永野 （宝塚TC）	28
5	新田・高田 （宝塚PLTC）	村上・村上 （ﾌﾘｰ）	29
6	海野・海野 （ﾃﾆｽﾋﾙ仁川）	大橋・廣田 （ﾉｱ宝塚）	30
7	小笠原・小笠原 （ﾌﾘｰ・ﾉｱ宝塚）	石丸・斎藤 （宝塚TC）	31
8	岡崎・福島 （宝塚PLTC）	内田・稲垣 （ﾉｱ宝塚）	32
9	永田・永田 （ﾌﾘｰ）	上岡・金子 （ｼｽﾃﾑｷﾞｱ）	33
10	青木・平良 （ﾉｱ宝塚）	宿院・宿院 （ﾁｰﾑみなみ）	34
11	松井・滑浦 （SWITCH）	皐月・皐月 （ﾌﾘｰ）	35
12	西田・西田 （ﾃﾆｽﾋﾙ仁川）	長藤・長藤 （ﾉｱ宝塚）	36
13	井口・宮本 （ﾆｯｼﾝ）	仲野・杉山 （LABO）	37
14	時本・深井 （宝塚TC・ﾌﾘｰ）	梅辻・梅辻 （ﾉｱ宝塚）	38
15	藤野・安田 （LABO）	三好・戸田 （ﾌﾘｰ）	39
16	宮木・宮木 （ﾃﾆｽﾋﾙ仁川）	日高・山上 （ﾃﾆｽﾋﾙ仁川）	40
17	南・川越 （KSP）	蒲原・蒲原 （ﾌﾘｰ）	41
18	安村・伊藤 （ﾉｱ宝塚）	矢達・村井 （ﾉｱ宝塚）	42
19	佐藤・十倉 （宝塚TC）	薮花・薮花 （宝塚PLTC）	43
20	楠・山戸 （ﾉｱ宝塚）	水田・水田 （ﾌﾘｰ）	44
21	自露中・西田 （ｼｽﾃﾑｷﾞｱ）	横野・横野 （ﾉｱ宝塚）	45
22	関・福井 （ﾌﾘｰ）	鈴木・鈴木 （WET）	46
23	今安・中嶋 （住友電工・TCKY）	新本・石野 （宝塚高校）	47
24	山崎・田中 （WET）	今村・吉弘 （宝塚TC）	48

歴 代 優 勝 者

	一 般				ベテラン			
	優勝	準優勝			優勝	準優勝		
第1回	中谷・ 谷脇	奥村・大塚			安積・角辻	木村・坪川		
H2	タワラ印	宝塚PLTC			角辻科研	宝塚ｸﾞﾘｰﾝ ﾊﾟｺﾝ		
第2回	横溝・葛野	山本 ・ 原口			岡田・森谷	杉井・杉浦		
H3	三井TG 芦屋ｸﾞﾘｰﾝﾗﾝﾄﾞ	ｵｰｸｽ 桜正宗			宝塚ｶﾞｰﾃﾞﾝ 宝塚PLTC	宝塚PLTC		
第3回	奥村・葛野	大島・石井			田中・吉見	安積・徳永		
H4	宝塚PLTC 三井TG	ｲｰｸﾞﾙ ｻﾆｰｻｲﾄﾞｱｯﾌﾟ			宝塚PLTC 三井TG	KSP		
第4回	岡田・橋本	藤林 ・葛野			鈴木・青柳	阿部・玉村		
H5	ITC	三井TG			芦屋ﾛｰﾝ	芦屋ｼｰｻｲﾄﾞ		
第5回	西谷・ 関	吉田・中山			藤原・佐野	安積・徳永		
H6	OJM	宝塚PLTC			阪急仁川 宝塚PLTC	KSP		
第6回	中山・日名子	池田・三保			田島・中澤	望月・青柳		
H7	宝塚PLTC	宝塚PLTC			川西LTC	仁丹TG		
第7回	難波江・樋口	飛高・日名子			吉田・川端	鎌田・椎木		
H8	宝塚PLTC 一般	宝塚PLTC			三井TG 宝塚PLTC	宝塚PLTC		
第8回	大島・粉川	富田・山本			阿部・三橋	新田・杉浦		
H9	OJM 逆瀬川ロイヤル	三井TG			仁丹TG	宝塚PLTC		
第9回	難波江・樋口	富田・山本			田島・村西	吉田・足立		
H10	OJM	三井TG			三井TG 稲野	三井TG		
第10回	西谷・ 山本	大島・粉川			飛高・日名子	安部・南野		
H11	三井TG	OJM			宝塚PLTC	香炉園		
	一般A		**一般B**		**ベテラン100**		**ベテラン120**	
	優勝	準優勝			優勝	準優勝	優勝	準優勝
第11回	中田・ 岡	大島・粉川			奥村・渡辺	柴山・柴山	上田・窪田	飯田・徳永
H12	パコン	AAA			宝塚PLTC 万博	仁丹TG	茨木ｻﾆｰﾀｳﾝ	KSP
第12回	難波江・坂田	沖 ・ 沖			奥村・渡辺	田島・奥村	飯田・徳永	上田・窪田
H13	OJM	NKCT.C COSMOS			宝塚PLTC 万博	川西LTC 香炉園	KSP	茨木ｻﾆｰﾀｳﾝ
第13回	佐藤・井上	藤林・橋本			奥村・渡辺	小堀・川端	松田・中澤	金武・高橋
H14	M:i. 4 宝塚PLTC	ｲｰｸﾞﾙ サニーサイドアップ			宝塚PLTC 万博	サンランド PLTC	川西LTC	宝塚PLTC
第14回	川端・堀内	沖 ・高崎			稲場・日谷	北藤・穴田	松田・中澤	菊川・ 森
H15	イーグル	SITC			仁丹TG 多田ハイグリーン	宝塚TC	川西LTC	一般 宝塚TC
第15回	川端・沖	藤林・橋本			稲場・日谷	奥村・中山	松田・中澤	吉原・田中
H16	イーグル	ｲｰｸﾞﾙ サニーサイドアップ			仁丹TG 多田ハイグリーン	宝塚PLTC 万博	川西LTC	一般
第16回	大島・粉川	池田・中山			奥村・中村	小堀・渡辺	安部・南野	松田・溝田
H17	AAA	一般 リコー関西			宝塚PLTC	サンランド	サンランド ノア西宮	川西LTC
第17回	大島・粉川	沓脱・平山			奥村・奥村	難波江・大橋	安部・南野	酒井・酒井
H18	AAA	宝塚TC			宝塚PLTC	宝塚PLTC 303TC	サンランド ノア西宮	須磨離宮
第18回	高田・長谷	大島・粉川	尾田・山本	大戸・有竹	冨田・中村	難波江・大橋	安部・南野	加山・古賀
H19	フリー	AAA	MTC 宝塚PLTC	サンランド	宝塚PLTC	宝塚PLTC 303TC	サンランド ノア西宮	阪急仁川
第19回	山村・圖子	吉田・西川	森・河野	高見・西門	大島・粉川	冨田・中村	安部・南野	田中・石田
H20	ﾃﾆｽﾋﾙ仁川	KSP	宝塚PLTC	MFD	AAA	ｶｸﾃﾙ企画 宝塚PLTC	サンランド ノア西宮	KSP
第20回	沓脱・沓脱	沓脱・菅村	高橋・柴田	長・能田	冨田・中村	山村・圖子	松田・山川	田島・佐野
H21	宝塚TC	宝塚TC	JJ－JACKS	西尾塾	カクテル企画 宝塚PLTC	ﾃﾆｽﾋﾙ仁川	芦屋国際	川西北TC 宝塚PLTC
第21回	野田・林	吉田・西川	村上・村上	近藤・平田	秋山・船橋	田中・田中	小林・中村	永広・永広
H22	宝塚TC	KSP	JJ－JACKS	宝塚PLTC	松田ﾃﾆｽ塾	須磨離宮TC	宝塚PLTC	芦屋国際LTC 香露園TC
第22回	湯浅・長谷	上松・山本	谷脇・古出	山本・山口	阿部・河辺	秋山・船橋	小林・中村	安部・南野
H23	フリー	宝塚PLTC	JJ-Jacks ノア宝塚	宝塚PLTC	サンランド	ファミリー 松田テニス塾	宝塚PLTC	サンランド ノア西宮
第23回	長瀬・伊藤	上松・山本	山本・岡崎	丸岡・山中	大島・粉川	冨田・早野	小林・中村	松田・角
H24	宝塚TC	宝塚PLTC	ﾉｱ宝塚	宝塚PLTC	AAA	OJM ｶｸﾃﾙ企画	宝塚PLTC	芦屋国際
第24回	石田・山内	上松・山本	柏戸・森岡	藤井・大山	冨田・中島	藤林・若竹	小林・中村	森井・平田
H25	ｺﾅﾐｽﾎﾟｰﾂ江坂 フリー	宝塚PLTC	練活組	ﾉｱ宝塚	カクテル企画 OJM	TEAM MARS ﾃﾆｽﾌﾟﾗｻﾞ尼崎	宝塚PLTC	宝塚PLTC